axiom®
HOME THEATERS

BANANA PLUGS - SPRING
Quick Setup Guide

FICHES BANANES – À RESSORT
Guide d'installation

Spring Manual

Axiom®
HOME THEATERS

Welcome

Every member of our Axiom team, myself included, is pleased that you have decided on one of our products. We have all worked hard to bring the highest level of satisfaction to your audio experiences, and will continue to work hard to make every Axiom purchase a wise audio investment for you.

Axiom is deeply committed to ongoing audio research that continues to enhance the performance of our products. We design and engineer all of our loudspeakers based on the world-class psycho-acoustical research that was conducted at the National Research Council and that I have been an integral part of since its early years. This research changed the way that sound is measured, and allows Axiom to provide the world's most realistic-sounding loudspeakers at amazing value to the consumer. By emphasizing the practical side of our ongoing research, Axiom continues to extend people's expectations of performance.

It is our central goal at Axiom to turn this research into a truly exciting experience for you in your environment. Our commitment to the delivery of the most accurate sound reproduction is a commitment to heighten the level of enjoyment you receive from music and movies.

We at Axiom see our customers as family members and as such we stand at the ready to deliver personal, expert advice and to follow up on any of your audio needs.

Sincerely,

Ian Colquhoun
President, Axiom

Axiom®
HOME THEATERS

Bienvenue

Chaque membre de notre équipe Axiom (y compris moi-même) est enchanté que vous ayez fixé votre choix sur l'un de nos produits. Nous avons travaillé d'arrache pied pour vous procurer le plus haut niveau de satisfaction possible lors de vos expériences audio et nous allons continuer de déployer tous nos efforts pour faire en sorte que chaque achat Axiom puisse représenter pour vous un investissement audio des plus avisés.

Axiom est profondément engagé en permanence dans des recherches audio qui permettent de rehausser la performance de nos produits. Nous concevons et construisons toutes nos enceintes en fonction des résultats obtenus dans le cadre de recherches psychoacoustiques d'envergure mondiale qui ont été menées au Conseil national de recherche et auxquelles j'ai participé pleinement dès les premières années. Ces recherches ont changé la manière de mesurer le son et permettent à Axiom de produire les enceintes offrant le son le plus réaliste au monde et ce, à un prix étonnamment abordable pour le consommateur. En gardant l'emphase sur le côté pratique découlant de nos recherches incessantes, Axiom continue de surpasser les attentes des audiophiles en termes de performance.

Voilà l'objectif maître d'Axiom, de transformer ces recherches en une expérience sonore emballante pour vous, dans votre environnement. Notre engagement à reproduire les sons le plus fidèlement possible est un engagement visant à rehausser votre plaisir d'écoute, que ce soit pour la musique ou les films.

Nous, chez Axiom, considérons nos clients comme des membres de la famille et c'est la raison pour laquelle nous demeurons à votre entière disposition si vous avez besoin de conseils d'experts personnalisés, ou pour toute autre question concernant vos besoins audio.

Cordialement,

Ian Colquhoun
Président, Axiom

Step 1 / Étape 1:

Unscrew the nut at the top of the banana plug to expose the hole through the binding post. Leave the washer below the hole.

Dévissez l'écrou sur la partie supérieure de la fiche banane pour exposer l'orifice à travers la borne d'attache. Laissez la rondelle au-dessous de l'orifice.

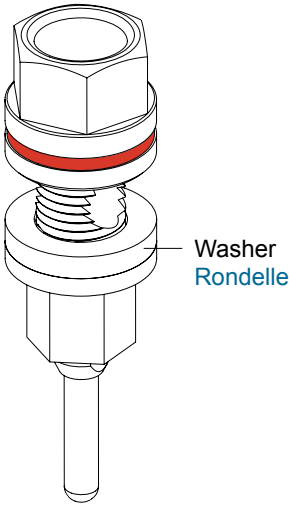

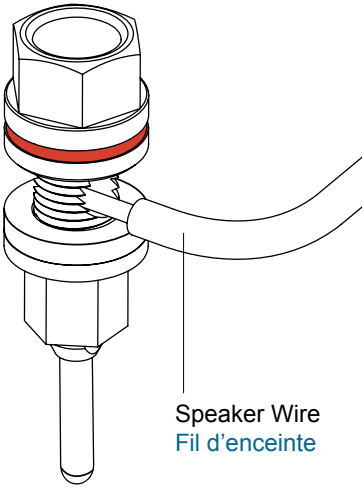

Step 2 / Étape 2:

Insert the bare speaker cable through the hole in the banana-plug binding post.

Insérez le fil dénudé d'enceinte à travers l'orifice dans la borne d'attache de la fiche banane.

Step 3 / Étape 3:

Place one of the supplied wrenches over the nut at the bottom of the post to hold it in place while you tighten down the nut at the top to hold the bare wire in place. Hold the bottom wrench in one hand while you tighten the top nut and washer against the bare wire so it's snug.

D'une main, à l'aide d'une clé fournie, immobilisez l'érou inférieur de la borne. Avec le fil bien inséré dans l'orifice, serrez celui-ci contre la rondelle en utilisant l'écrou supérieur.

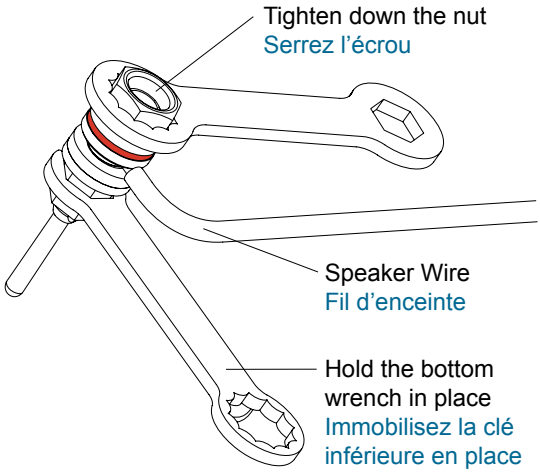

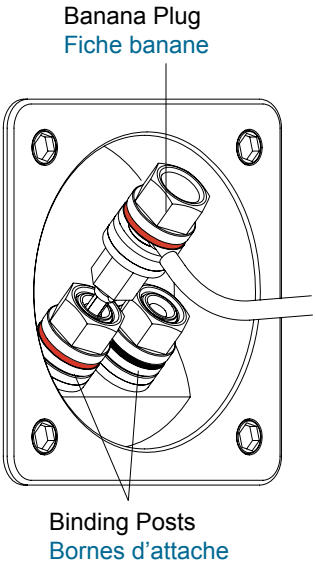

Step 4 / Étape 4:

Insert the banana plug with bare wire attached into the correct binding post of the speaker, keeping the red and black (positive and negative) connections consistent. The banana plug does not go all the way into the speaker binding post, which is normal.

Insérez la fiche banane ayant son fil d'enceinte fixé dans la borne d'attache de l'enceinte. Prenez bien soin de respecter l'uniformité de la polarité des raccordements rouge et noir (positif et négatif). Il est normal que la fiche banane ne s'insère pas entièrement dans la borne d'attache de l'enceinte.

Step 1 / Étape 1:

Unscrew the nuts at the top of the double banana plug and leave the washers in place below the hole.

Dévissez les écrous sur la partie supérieure de la fiche banane double et laissez les rondelles en place au-dessous de l'orifice.

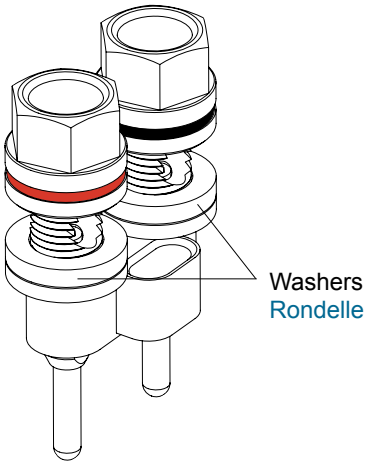

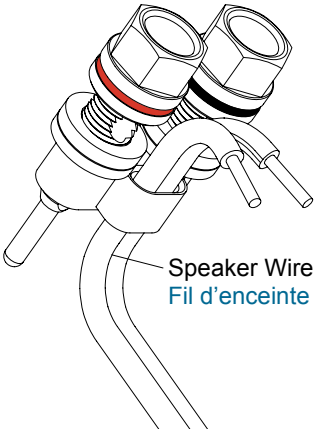

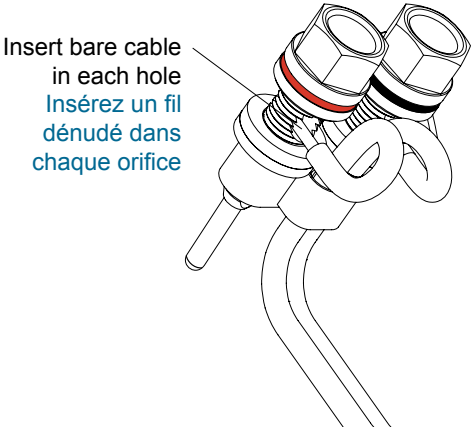

Step 2 / Étape 2:

Thread the speaker cable through the plastic tension-relief loop on the side of the double banana plug.

Passez le fil de l'enceinte à travers le support de retenu situé sur le côté de la fiche banane double.

Step 3 / Étape 3:

Insert the bare cable through each hole in the banana-plug binding posts, keeping the positive and negative (red and black) connections consistent.

Insérez le fil denudé à travers chaque orifice des bornes d'attache de la fiche banane double. Prenez bien soin de respecter l'uniformité de la polarité des raccordements positif et négatif (rouge et noir).

Step 4 / Étape 4:

Use the supplied wrench to tighten down each nut to hold the bare wires in place.

Utilisez la clé fournie pour serrer chaque écrou de fixation sur les fils dénudés, bien insérés dans l'orifice.

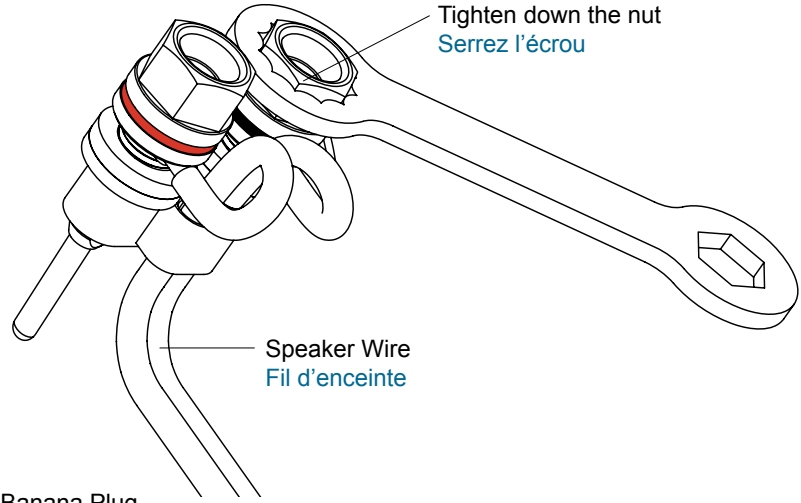

Dual Spring Banana Plug
Fiche banane double à ressort

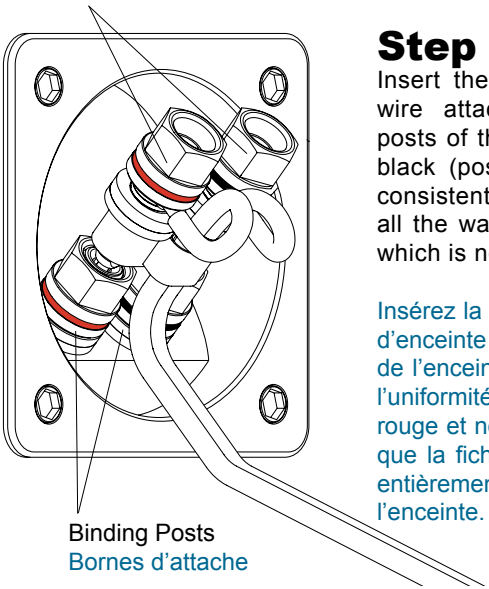

Step 5 / Étape 5:

Insert the double banana plug with bare wire attached into the correct binding posts of the speaker, keeping the red and black (postive and negative) connections consistent. The banana plug does not go all the way into the speaker binding post, which is normal.

Insérez la fiche banane double ayant ses fils d'enceinte fixés dans les bornes d'attache de l'enceinte. Prenez bien soin de respecter l'uniformité de la polarité des raccordements rouge et noir (positif et négatif). Il est normal que la fiche banane double ne s'insère pas entièrement dans les bornes d'attache de l'enceinte.

Step 1 / Étape 1:

Examine your spade lug to see if it has a ¼-inch or 3/8-inch diameter between the prongs.

Examinez vos cosses à fourche pour déterminer si l'écart entre les pointes est de 1/4 po ou de 3/8 po.

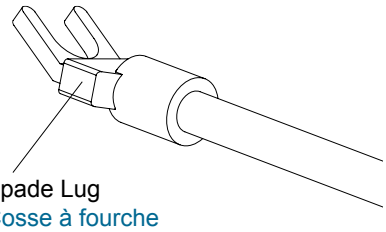

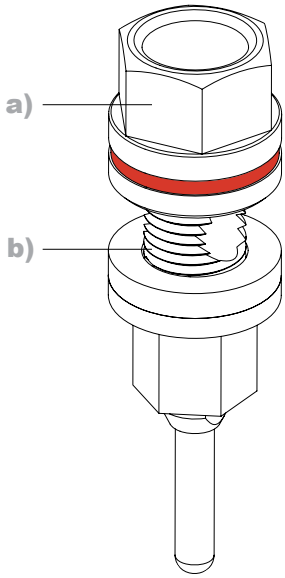

Step 2 / Étape 2:

a) Unscrew the nut at the top of the banana plug.

b) If you have a 3/8-inch spade, place it around the binding post.

c) If it's a ¼-inch spade lug, lift up the washer and place the spade around the indent in the binding post that accommodates ¼-inch spades.

a) Dévissez l'écrou sur la partie supérieure de la fiche banane.

b) S'il s'agit de cosses avec un écartement de 3/8 po, positionnez la cosse autour de la borne d'attache.

c) S'il s'agit de cosses avec un écartement de 1/4 po, soulevez la rondelle et positionnez la cosse autour de l'étranglement de la borne d'attache prévue pour accueillir une cosse à fourche de 1/4 po.

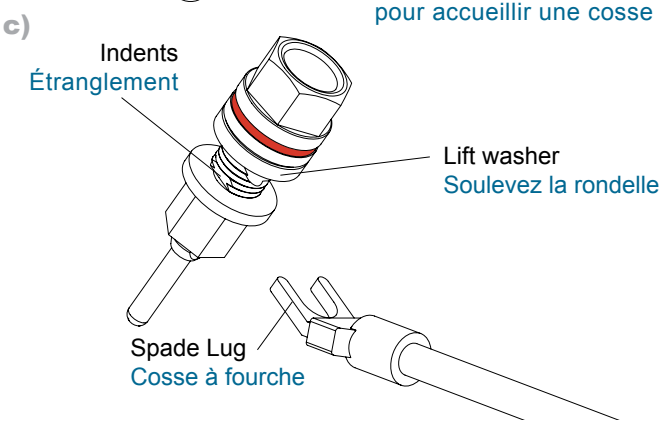

Step 3 / Étape 3:

Place one of the supplied wrenches over the nut at the bottom of the post to hold it in place while you tighten down the nut at the top to hold the spade lug in place. Hold the bottom wrench in one hand while you tighten the top nut and washer against the spade so it's snug.

D'une main, à l'aide d'une clé fournie, immobilisez l'écrou inférieur de la borne; de l'autre main, à l'aide d'une autre clé, serrez l'écrou supérieur et la rondelle sur la cosse à fourche, bien insérée à fond.

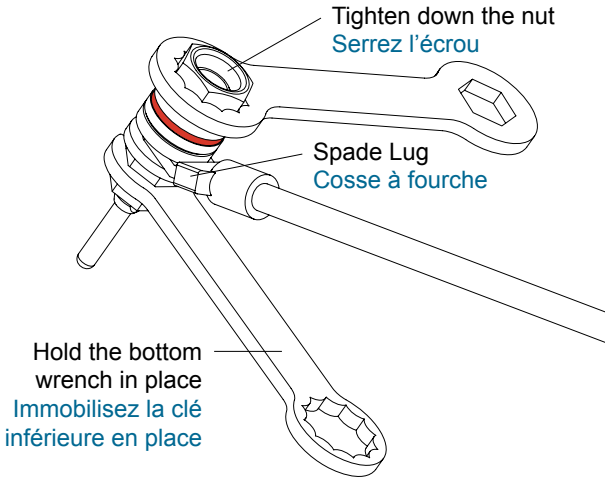

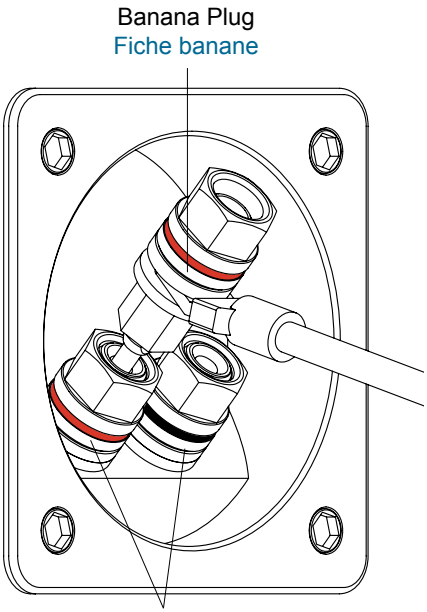

Step 4 / Étape 4:

Insert the banana plug with spade attached into the correct binding post of the speaker, keeping the red and black (positive and negative) connections consistent. The banana plug does not go all the way into the speaker binding post, which is normal.

Insérez la fiche banane ayant sa cosse à fourche fixée dans la borne d'attache de l'enceinte. Prenez bien soin de respecter l'uniformité de la polarité des raccordements rouge et noir (positif et négatif). Il est normal que la fiche banane ne s'insère pas entièrement dans la borne d'attache de l'enceinte.

Step 1 / Étape 1:

Examine the spade lug to see if it has a ¼-inch or 3/8-inch diameter between the prongs.

Examinez vos cosses à fourche pour déterminer si l'écart entre les pointes est de 1/4 po ou de 3/8 po.

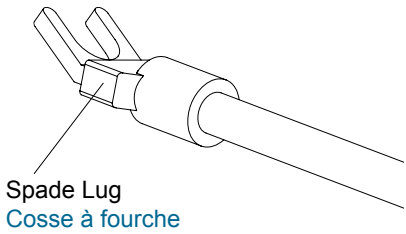

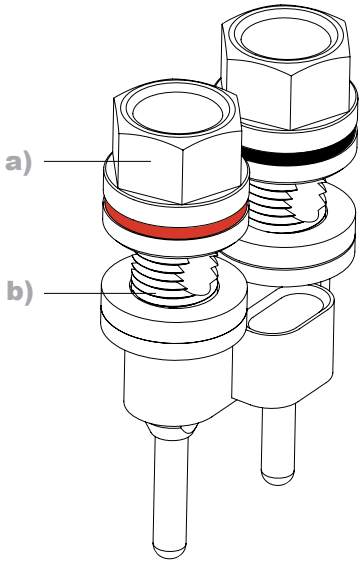

Step 2 / Étape 2:

a) Unscrew the two nuts at the top of the banana plug.

b) If you have a 3/8-inch spade, place it around the binding post.

c) If it's a ¼-inch spade lug, lift up the washer and place the spade around the indent in each binding post that accommodates ¼-inch spades.

a) Dévissez les écrous sur la partie supérieure de la fiche banane double.

b) S'il s'agit de cosses avec un écartement de 3/8 po, positionnez la cosse autour de la borne d'attache.

c) S'il s'agit de cosses avec un écartement de 1/4 po, soulevez la rondelle et positionnez la cosse autour de l'étranglement de la borne d'attache prévue pour accueillir une cosses à fourche de 1/4 po.

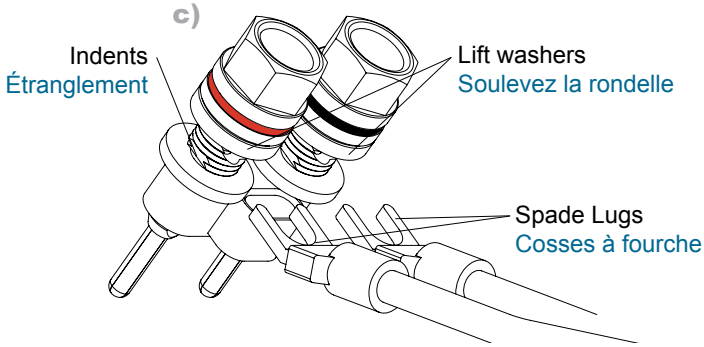

Step 3 / Étape 3:

Holding the double banana plug in one hand, place the supplied wrench over each nut while you tighten down the nut to hold the spade lug in place.

En maintenant la fiche banane double d'une main, placez la clé fournie sur chacun des écrous tout en serrant l'écrou de fixation de la cosse à fourche.

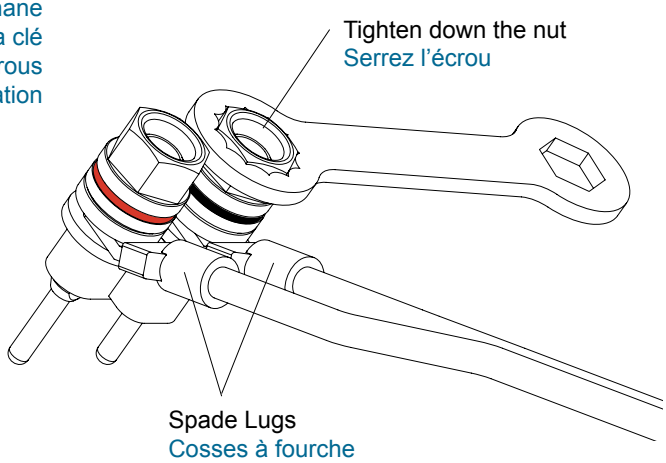

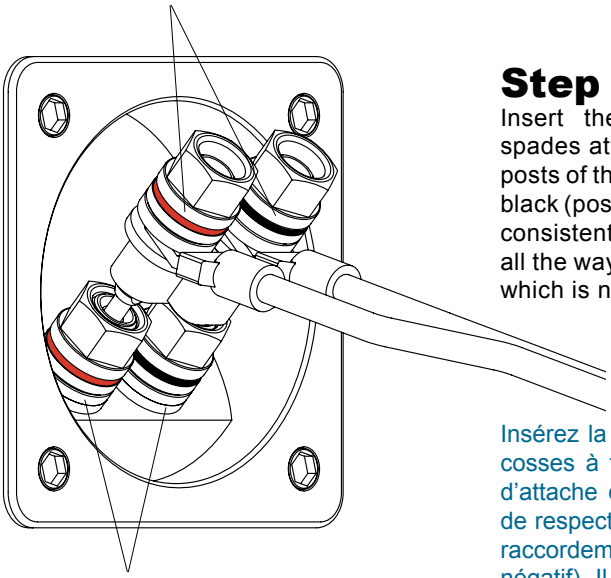

Step 4 / Étape 4:

Insert the double banana plug with spades attached into the correct binding posts of the speaker, keeping the red and black (positive and negative) connections consistent. The banana plug does not go all the way into the speaker binding post, which is normal.

Insérez la fiche banane double ayant ses cosses à fourche fixées dans les bornes d'attache de l'enceinte. Prenez bien soin de respecter l'uniformité de la polarité des raccordements rouge et noir (positif et négatif). Il est normal que la fiche banane double ne s'insère pas entièrement dans la borne d'attache de l'enceinte.

Axiom Audio Head Office
Siège Social Axiom Audio

2885 Highway 60
Dwight, ON Canada
P0A 1H0

Toll Free (North America) 1-866-244-8796
Sans Frais (Amérique du Nord) 1-888-249-9143
Worldwide • International 1-705-635-3090
Email • Courriel: info@axiomaudio.com

www.axiomaudio.com